5

GB Edge trim possibilities
NL Kantafwerking mogelijkheden
F Possibilités d'encadrement
D Randstreifenmöglichkeiten
E Tipos de perfiles de remate

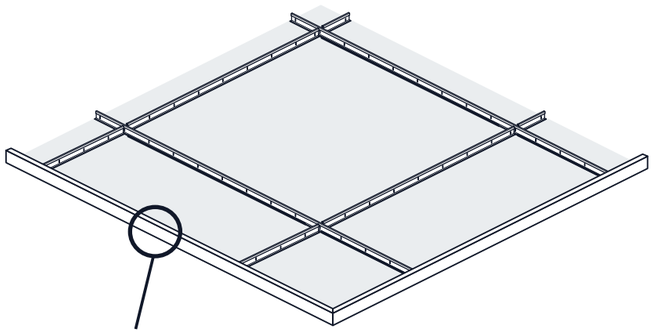

A

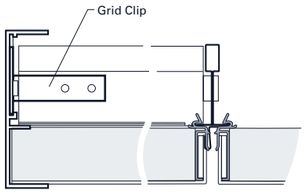

B

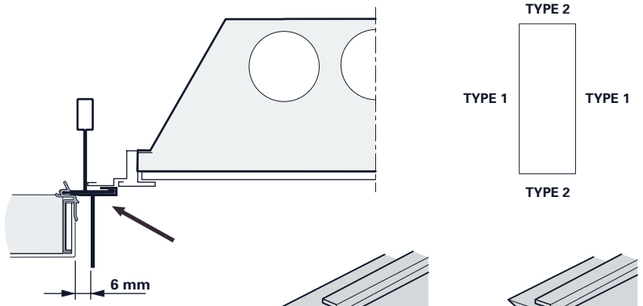

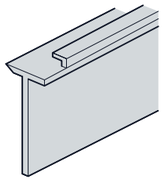
TYPE 1

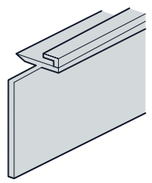
TYPE 2

GB Tools
NL Gereedschap
F Materiél
D Werkzeuge
E Herramientas

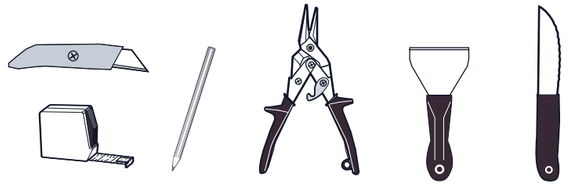

6

GB Demounting
NL Demontage
F Démontage
D Demontage
E Desmontaje

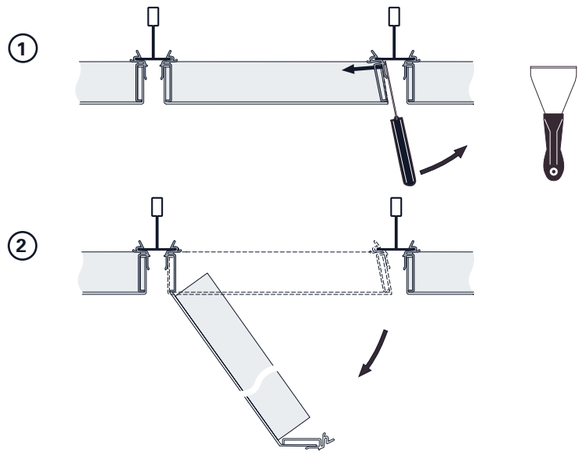

GB Maintenance
NL Onderhoud
F Entretien
D Instandhaltung
E Mantenimiente

GB Techstyle® Ceilings are, by utilising high quality materials and extensively tested coatings, easy to maintain. When cleaning is required, it is advised to use a cut out piece of tile, face to face to rub gently until dirt disappears. For persistent marks a moistened (baby) wipe may be used.

NL Een Techstyle® Plafond is, door gebruik van kwalitatief hoogwaardige materialen, onderhoudsarm. Indien schoonmaken noodzakelijk is adviseren wij om het plafond te reinigen met een uitgesneden stukje paneel voorzichtig over het paneel te wrijven totdat het vuil is verdwenen. Gebruik voor hardnekkige vlekken een vochtig (baby)doekje.

F Les plafonds Techstyle® sont d'un entretien aisé, grâce à la qualité des matériaux utisés ainsi qu'à la fiabilité du revêtement testé intensivement, Lorsqu'un nettoyage s'avère nécessaire, il est recommandé d'utiliser une chute du tissu, et de frotter doucement face à face jusqu'à ce que les salissures disparaissent. Pour les marques persistantes, une petite pièce de tissu humide peut être utilisée.

D Techstyle® Decken sind durch Verwendung von hochwertigem Material und umfassend getesteter Farbbeschichtung einfach zu warten. Falls eine Reinigung notwendig sein sollte, wird empfohlen durch leicht reiben mit einem Stück Deckenplatten-Abfall, Sichtflache auf Sichtflache, Verunreinigung zu entfernen. Für hartnäckige Verunreinigungen wendet man leicht-feuchtigem Reinigungstücher (für Babys) an.

E El techo Techstyle® de Luxalon es de fácil mantenimiento debido a la utilización de materiales de alta calidad. Cuando se necesite limpiarlo, se aconseja la utilización de un pedazo sobrante de bandeja, rascando la suciedad suavemente hasta que desaparezca. Para manchas más difíciles, se puede utilizar una toallita húmeda.

HunterDouglas Architectural

www.hunterdouglasarchitectural.eu

Techstyle®

Swing-down

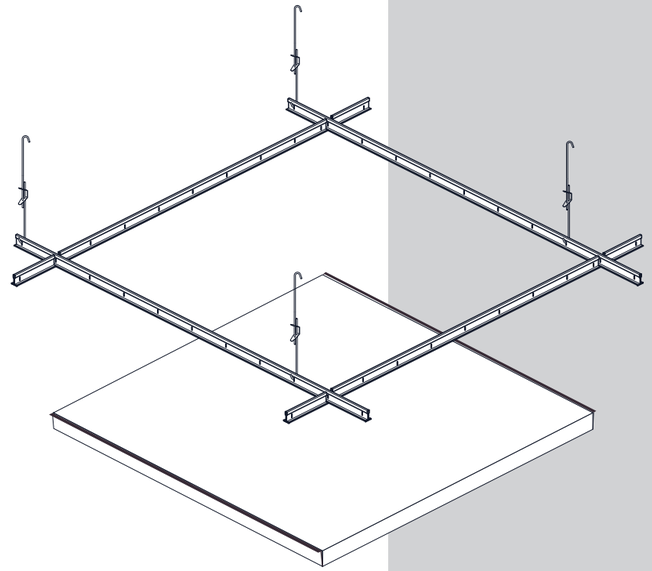

GB Installation instruction

We have endeavoured to design these instructions to assist a trained ceiling professional with the mounting and installation of a Hunter Douglas Techstyle® ceiling. We accept no responsibility for poor workmanship, failure to comply with these instructions, improper installation or installation by someone other than a trained ceiling professional.

NL Montage handleiding

Deze montage dient ter ondersteuning van ervaren plafond installateurs bij de montage en inbouw van een Hunter Douglas Techstyle® binnenplafond. Wij accepteren geen verantwoordelijkheid voor schade ten gevolge van onvakkundige montage, het niet opvolgen van de montage handleiding of montagefouten veroorzaakt door onvoldoende gekwalificeerd personeel.

F Instructions de montage

Nous avons concu ces instructions afin d'assister un professionnel de plafond au montage et à l'installation d'un plafond intérieur Techstyle® de Hunter Douglas. Nous n'acceptons aucune responsabilité d'une manque de compétence, d'une négligence de répondre à ces instructions, d'une installation impropre ou d'une installation par quelqu'un d'autre qu'un professionnel de plafond.

D Montageanleitung

Mit dieser Anleitung sind wir bestrebt, Decken-Fachpersonal beim Einbau und der Montage der Hunter Douglas Techstyle® Innendecke zu unterstützen. Wir übernehmen keine Verantwortung für Ausführungsmängel, die Nichteinhaltung der Montageanleitung, unsachgemäße Montage bzw. Montagefehler durch den Einsatz von nicht ausreichend qualifizierten Fachpersonal.

E Instrucciones de Montaje

Instrucciones de montaje de un techo interior Techstyle® de Hunter Douglas, de obligado cumplimiento para su correcta instalación. No se considerará ninguna reclamación como consecuencia de la falta de seguimiento de las instrucciones indicadas, o de la falta de calidad en el montaje.

HunterDouglas Architectural

revision 3

1

GB **Marking suspension points**
NL **Ophangpunten markeren**
F **Marquer les points de suspension**
D **Markierung der Aufhängungspunkte**
E **Marcando les puntos de suspensión**

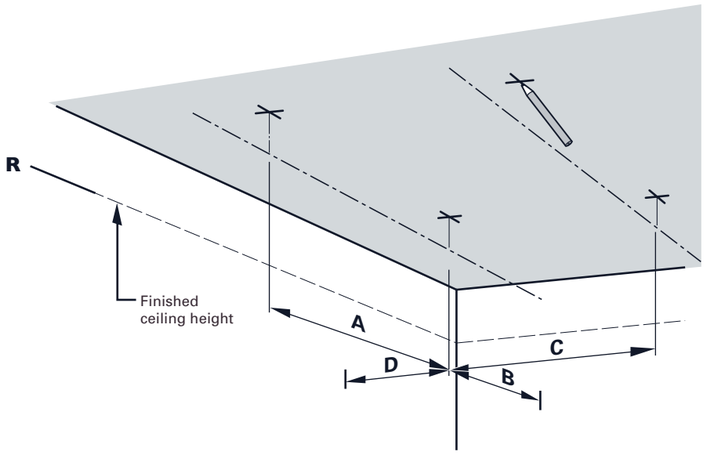

Panel type	carrier span		carrier distance	
Swing-down	A	B	C	D
1200 x 600	1200	min. 300	1200	min. 300
1200 x 1200	1200	min. 600	1200	min. 600

2

GB **Installing the hangers**
NL **Monteren van de afhangers**
F **Installation des suspentes**
D **Installation der Abhänger**
E **Instalación de las suspensiones**

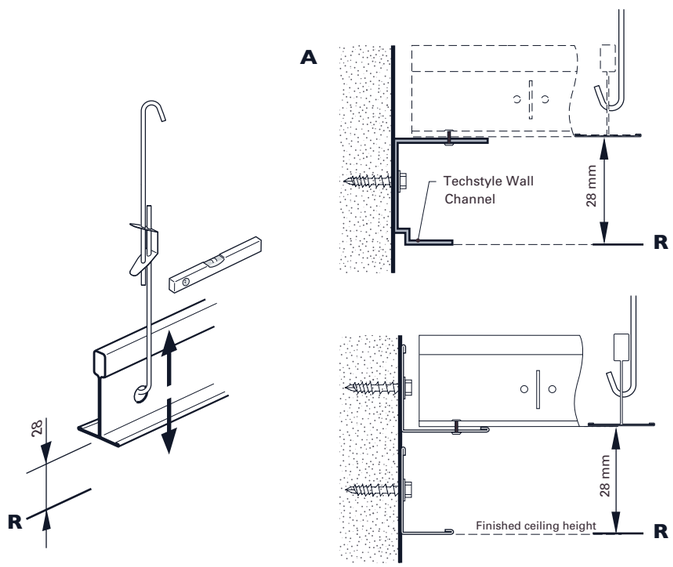

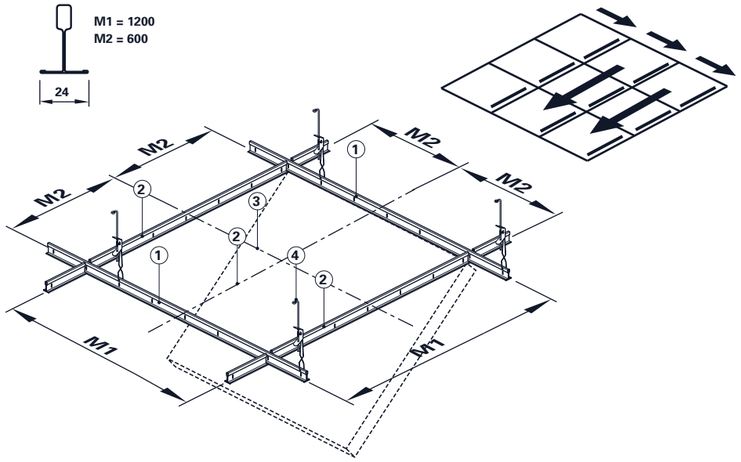

	GB	NL	F	D	E	
①	main runner	hoofdprofiel	ossature primaire	Hauptprofil	perfil primario	3600
②	cross runer	dwarsprofiel	osature secundaire	Querprofil	perfil secundario	1200
③	cross runer	dwarsprofiel	osature secundaire	Querprofil	perfil secundario	600
④	hanger	afhanger	suspente	Abhänger	fijaciones	

3

GB **Installing the adaptor tiles**
NL **Monteren van de paspanelen**
F **Installation des cassettes adaptés**
D **Installation der Randplatten**
E **Instalación de último bandejas cortado**

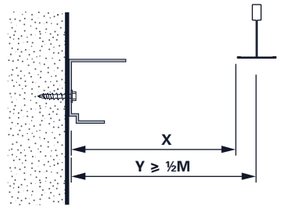

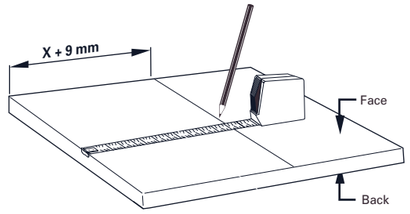

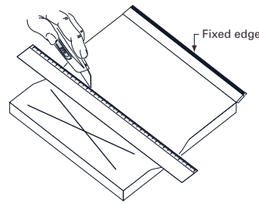

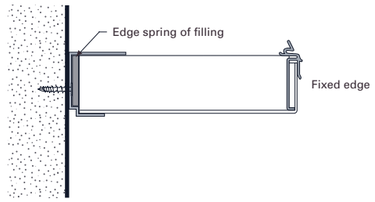

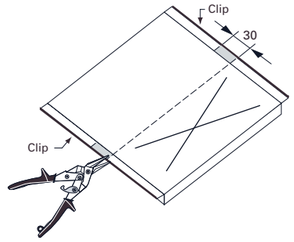

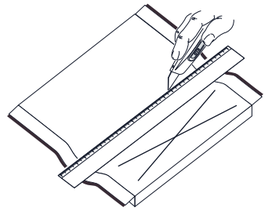

4

GB **Installing the tiles**
NL **Montage van de cassettes**
F **Installation des cassettes**
D **Installation der Platten**
E **Instalación de los bandejas**

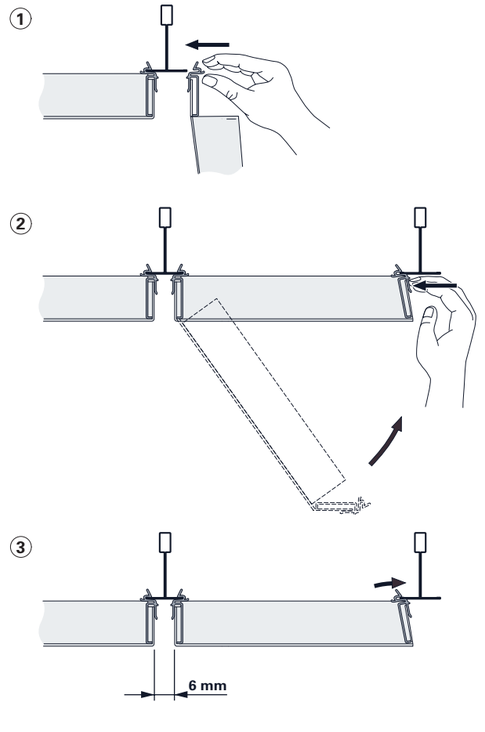

GB ***ATTENTION!***
To avoid fingerprints and damages, always wear (white) cotton **gloves** when handling the panels. Make sure that:
– Cut-outs in the panels for spots and other installations are made before installing the panels.
– The directional arrows on the backside of the panels always point in the same direction.

NL ***LET OP!***
Gebruik bij het hanteren van de panelen altijd (katoenen) **handschoenen** teneinde vingerafdrukken en beschadigingen te voorkomen. Let op het volgende:
– Maak vóór montage van de panelen de uitsparingen voor verlichting en andere inbouwapparatuur.
– Zorg ervoor dat de pijlen in de binnenzijde van het paneel altijd dezelfde richting opwijzen.

F ***ATTENTION!***
Afin d'éviter toutes empreintes sur la lame, il est vivement conseillé de porter **des gants** en coton blanc lors. Veillez à ce que:
– Les coupes destinées à l'intégration des spots et autres installations soient faites avant l'installation des lames.
– Les accessoires à privilégier sont ceux utilisés pour le montage des plaques de plafonds plâtre.

D ***VORSICHT!***
Um Fingerabdrücke und Schäden bei der Montage von Paneelen zu vermeiden, tragen Sie bitte immer weiße (Baumwoll) **handschuhe**. Vergewissern Sie sich, dass:
– Ausschnitte in den Paneelen für Spotlights und andere Installationen vor dem Montieren der Kassetten gemacht wurden.
– Meist geeignet zum Einbau sinf Zubehörteile für Gipskartondecken.

E ***ATENCIÓN!***
Para la manipulación de los paneles, siempre utilizar **guantes** (blancos) de algodón para evitar daños y huellas de dedos. Asegúrarse que:
– Los cortes en el panel para los focos y otras instalaciones estén preparados antes de instalar el panel.
– Los accesorios adecuados para el montajede estos techos, son los mismos que para los techos de escayala.